PEÇA Nº	DIM. "A"	MÁQ. I.S. 5 SEC. T.G. QUANT.	MÁQ. I.S. 5 SEC. Q.G. QUANT.	MÁQ. I.S. 6 SEC. T.G. QUANT	MÁQ. I.S. 6 SEC. Q.G. QUANT.
111-6607	3 1/2	—	—	6	—
111-6608	3 5/8	—	—	2	8
111-565	3 21/32	5	5	2	—
VV-4187	3 25/32	—	2	—	—
111-6609	4"	—	—	4	2
111-6610	4 1/8	—	—	2	2
111-547	4 3/8	5	—	—	—
111-6611	4 5/8	—	2	2	—
VV-4188	4 25/32	—	2	—	—
VV-4094	4 15/16	—	—	—	2
111-611	5 5/32	2	4	—	—
VV-4098	5 1/4	—	—	—	2
111-6612	5 3/8	—	—	2	6
111-566	5 9/16	2	5	—	2
111-630	5 5/8	1	—	—	—
111-642	5 3/4	1	2	—	—
111-6613	5 7/8	—	—	2	—
111-6614	6 1/16	—	—	6	—
111-544	6 1/8	4	—	—	—
VV-4189	6 15/64	—	2	—	—
111-6615	6 5/16	—	2	2	4
VV-4097	6 1/2	—	—	—	2
111-612	6 21/32	2	2	—	—
111-596	6 15/16	2	—	—	—
111-629	7 1/8	1	3	—	4
111-6616	7 1/4	—	—	2	—
111-545	7 3/8	2	—	—	2
111-567	7 15/32	2	4	2	—
111-597	7 3/4	2	—	—	4
111-643	7 7/8	1	1	—	2
111-6617	8"	—	—	2	—
111-6618	8 1/4	—	2	2	—
111-6619	8 7/16	—	—	2	—
VV-4190	8 17/32	—	1	—	—
111-546	8 5/8	3	2	—	2
VV-4095	8 3/4	—	—	—	2
111-6620	9 1/8	—	—	2	—
VV-4191	9 3/8	—	2	—	—
VV-4096	9 11/16	—	—	—	2
VV-4192	10 1/32	—	2	—	—

CONJ. Nº

111-554	111-555
111-568	111-592
111-613	111-631
111-641	111-707
111-708	111-709
111-711	111-712
111-714	111-715
111-A-6594	111-A-6595
111-A-6596	111-A-6597
111-A-6598	111-A-6599
111-A-6600	111-A-6601
VVM-4087	VVM-4089
VVM-4090	VVM-4091
VVM-4040	VVM-4142
VVM-4143	VVM-4144
VVM-4145	VVM-4146
VVM-4147	VVM-4148
VVM-4149	VVM-4150

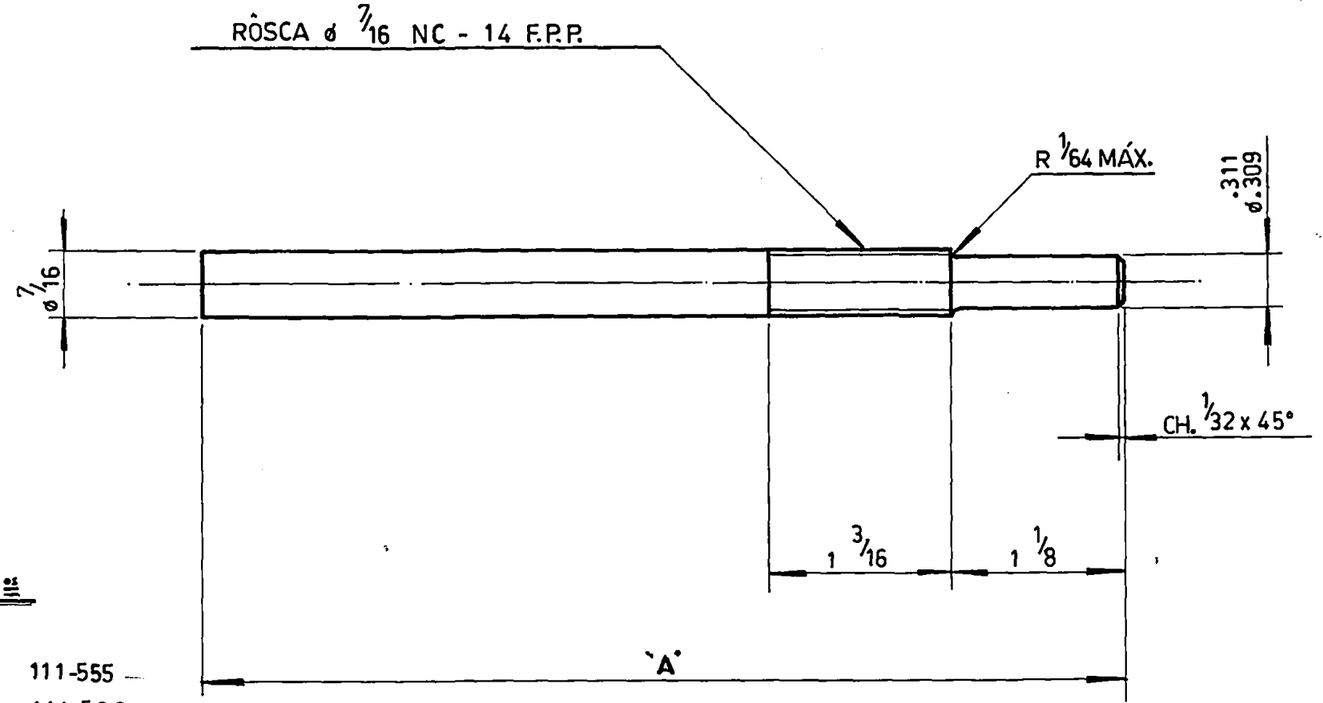

6/6/86 REDESENHADO	DATA: 06/6/86	VIDROS VITON LTDA.	DES. Américo
ITEM / REVISÃO	TOLERANCIAS STANDARD PARA SUPERFICIES USINADAS SEM TOLERANCIA INDICADA	MAT. AÇO SAE 1045 TREF.	VER.
	DIMENSÃO EM: DECIMAL ± 005"	NOME DO CONJ. ADJUSTING NUT PLATE ASS'Y.	APR. V.
	FRAÇÃO DE 0" ATÉ 5" ± 1/64 DE 5" ATÉ 24" ± 1/32 ACIMA DE 24" ± 1/16	NOME DA PEÇA ADJUSTING SCREW	Nº DO CONJ. VIDE ANOT.
		TRAT. TERM. / ESCALA 1:1	Nº DA PEÇA VIDE TABELA
			Nº DO DES.